Трап носовой съемный.
Крепление к палубе с упорами в палубу

Инструкция по самостоятельной установке и эксплуатации

Модели: 10113000-10113999, 10123000-10123999

Телефон: +7 (927) 725 13 95, **Электронная почта:** boatinox@yandex.ru,
Viber: +7 (927) 725 13 95, **WhatsApp:** +7 (927) 725 13 95

Комплектация:

Трап в сборе – 1шт.
Инструкция по самостоятельной установке и эксплуатации – 1шт.
Упаковка – 1шт.

Описание:

Трап носовой съёмный предназначен для установки на палубу лодки или катера в носовой части. Используется для схода на берег и подъёма на судно с берега.

В стандартном варианте изготовления трап рассчитан на нагрузку 105 кг.

Трап устанавливается при нахождении судна у берега и снимается при передвижении судна. На палубе судна постоянно находятся два плоских кронштейна в носовой части палубы (1). При подходе к берегу трап вставляется в кронштейны и притягивается двумя винтовыми наконечниками (2).

Крепление трапа проектируется индивидуально, с учётом геометрии носовой части палубы судна, леерного ограждения и установленного оборудования.

Трап и элементы крепления изготавливаются из нержавеющей стали AISI304. Ступени трапа штампованные и имеют противоскользящую поверхность.

Более подробная информация о носовых трапах в разделе Трапы носовые нашего сайта boatinox.ru

Инструкция по самостоятельной установке:

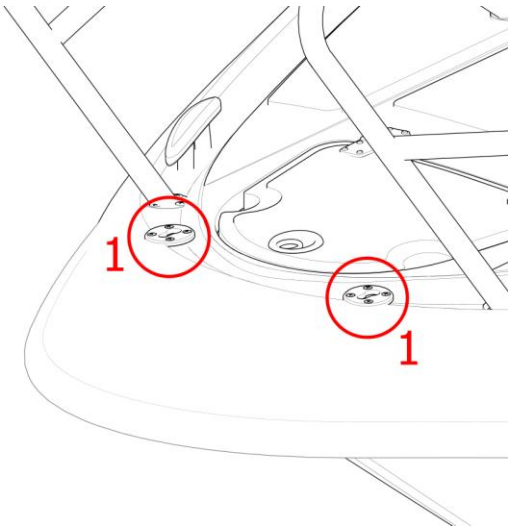

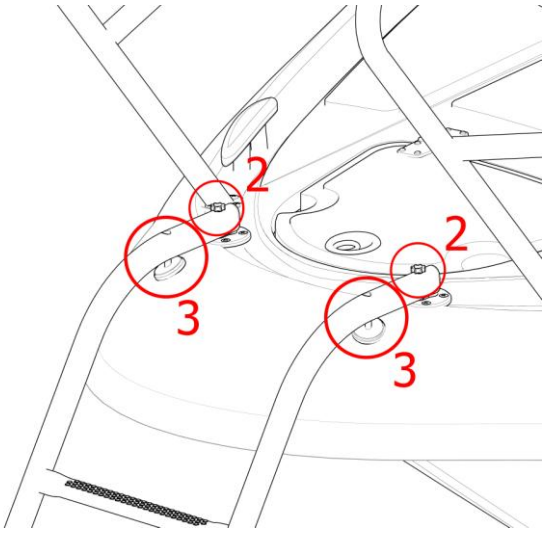

В комплектацию трапа входят все необходимые детали для самостоятельной установки.

Трап носовой съемный.
Крепление к палубе с упорами в палубу

Инструкция по самостоятельной установке и эксплуатации

Модели: 10113000-10113999, 10123000-10123999

Телефон: +7 (927) 725 13 95, **Электронная почта:** boatinox@yandex.ru,
Viber: +7 (927) 725 13 95, **WhatsApp:** +7 (927) 725 13 95

Необходимый при установке инструмент: строительные мостки или подставка, строительный уровень, дрель или шуруповёрт со сверлами ⌀ 4 и ⌀ 6 мм, карандаш или смываемый маркер, рожковый гаечные ключ 10 мм, шестигранный ключ 4 мм, плоская отвёртка.

Расходные материалы: малярная лента, герметик белый или бесцветный, стойкий к ультрафиолету.

Порядок выполнения работ по установке трапа:

Выставить катер параллельно линии горизонта так, как он стоит на воде при якорной стоянке. На автоприцепе это можно сделать, поднимая или опуская переднюю часть винтовым домкратом на переднем колесе прицепа. Использовать при этом строительный уровень и примерную ватерлинию катера. Можно использовать след от обрастания водной растительностью на бортах катера.

Трап крепится к палубе на два основания (1) винтовыми наконечниками (2) и упирается в палубу упорами (3).

Распаковать трап.

Выкрутить из оснований крепления трапа (1) винты крепления М6 (8 шт).

Приставить трап на предполагаемое место крепления вместе с основаниями креплений.

Вкручивая и выкручивая упоры трапа в палубу во втулках найти правильное положение трапа относительно катера.

Отверстия в основаниях крепления трапа должны быть точно вдоль продольной оси трапа и катера.

Убедившись, что трап находится в правильном месте и в правильном положении, отметить центры отверстий крепления кронштейнов к палубе карандашом или маркером. Убедиться, что намеченные отверстия крепления симметричны относительно воображаемой плоскости, делящей катер пополам.

Просверлить отверстия в палубе: вначале сверлом ⌀4 мм, затем сверлом ⌀6мм.

Прикрутить основания на винты крепления. Гайки при этом не затягивать окончательно.

Установить трап в кронштейны крепления (1) и притянуть резьбовыми наконечниками (2).

Убедиться, что трап устанавливается и снимается правильно.

Снять трап.

Снять с палубы малярную ленту.

Установить основания кронштейнов крепления (1) на винты крепления с герметиком.

Трап носовой съемный.
Крепление к палубе с упорами в палубу

Инструкция по самостоятельной установке и эксплуатации

Модели: 10113000-10113999, 10123000-10123999

Телефон: +7 (927) 725 13 95, **Электронная почта:** boatinox@yandex.ru,
Viber: +7 (927) 725 13 95, **WhatsApp:** +7 (927) 725 13 95

Установить трап. Выставить длину упоров трапа в палубу, при которой трап упирается в привальный брус.

Гайки и контргайки затягивать следует только в самом конце установки. Крепёж из нержавеющей стали мягче крепежа из других марок сталей, поэтому затягивать винты и гайки лучше аккуратно, чтобы не сорвать резьбу.

Эксплуатация:

Запрещается пользоваться трапом по время движения судна.
Запрещается превышать предельно допустимую нагрузку на трап.

Гарантия:

Гарантия на трап с площадкой 1 год при правильной установке и соблюдении правил эксплуатации.

Ответы на интересующие Вас вопросы Вы сможете получить через любой удобный канал связи, указанный на странице Контакты нашего сайта boatinox.ru